Modell 2 Komfort

Die grosse unter den Infrarotkabinen für zwei

JEWE Handels GmbH
CH – 8472 Seuzach
www.jenny-weber.ch

JENNY&WEBER®
GESUNDHEIT DURCH INFRAROT

Aussenmasse B x T x H in cm:	147 x 105 x 185
Innenmasse B x T x H in cm:	135 x 94 x 174
Gewicht in kg:	155
Anzahl Personen pro Sitzung:	2
Stromversorgung:	220–230 Volt
Anschlusswert:	3100 Watt
Absicherung:	16 Ampere
Leiterquerschnitt:	2.5 mm²
Stecker:	Typ 23
Anzahl Strahler:	10
Anzahl Leselampen:	1
Anzahl Lautsprecher:	2
Garantie Strahler:	15 Jahre
Garantie Elektronik:	5 Jahre
Strahler separat ein-/ausschaltbar:	Lendenwirbel-, Seiten- und Fussstrahler
Displays:	innen und aussen
Türanschlag:	links und rechts möglich
Anschlüsse:	Farblichttherapie und Radio

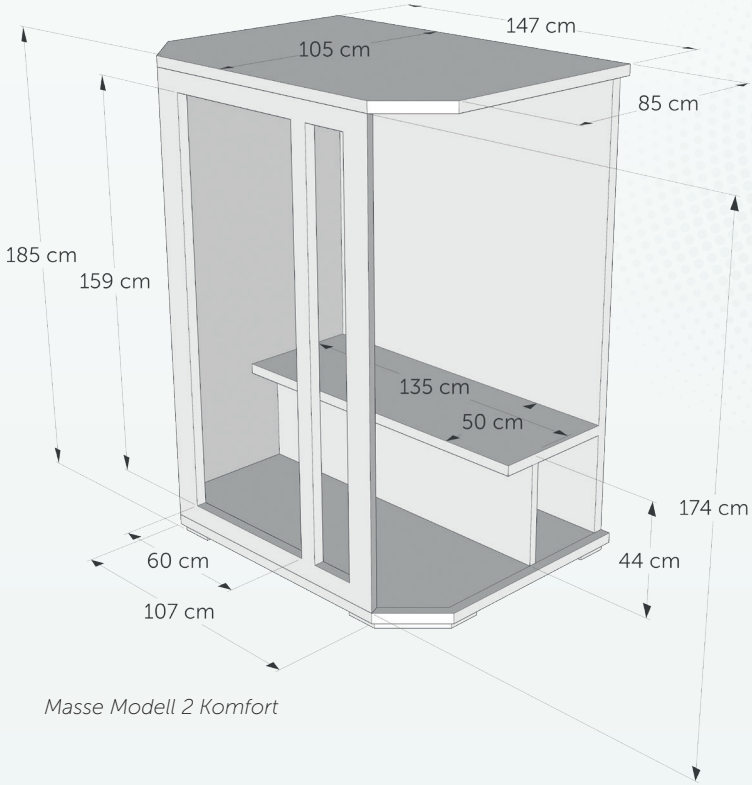

Masse Modell 2 Komfort

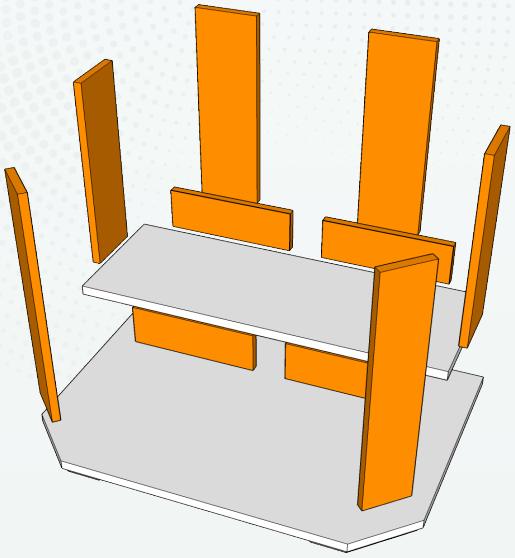

Anordnung Strahler Modell 2 Komfort

© JEWE Handels GmbH / Mai 2020
Alle Angaben ohne Gewähr. Änderungen vorbehalten.